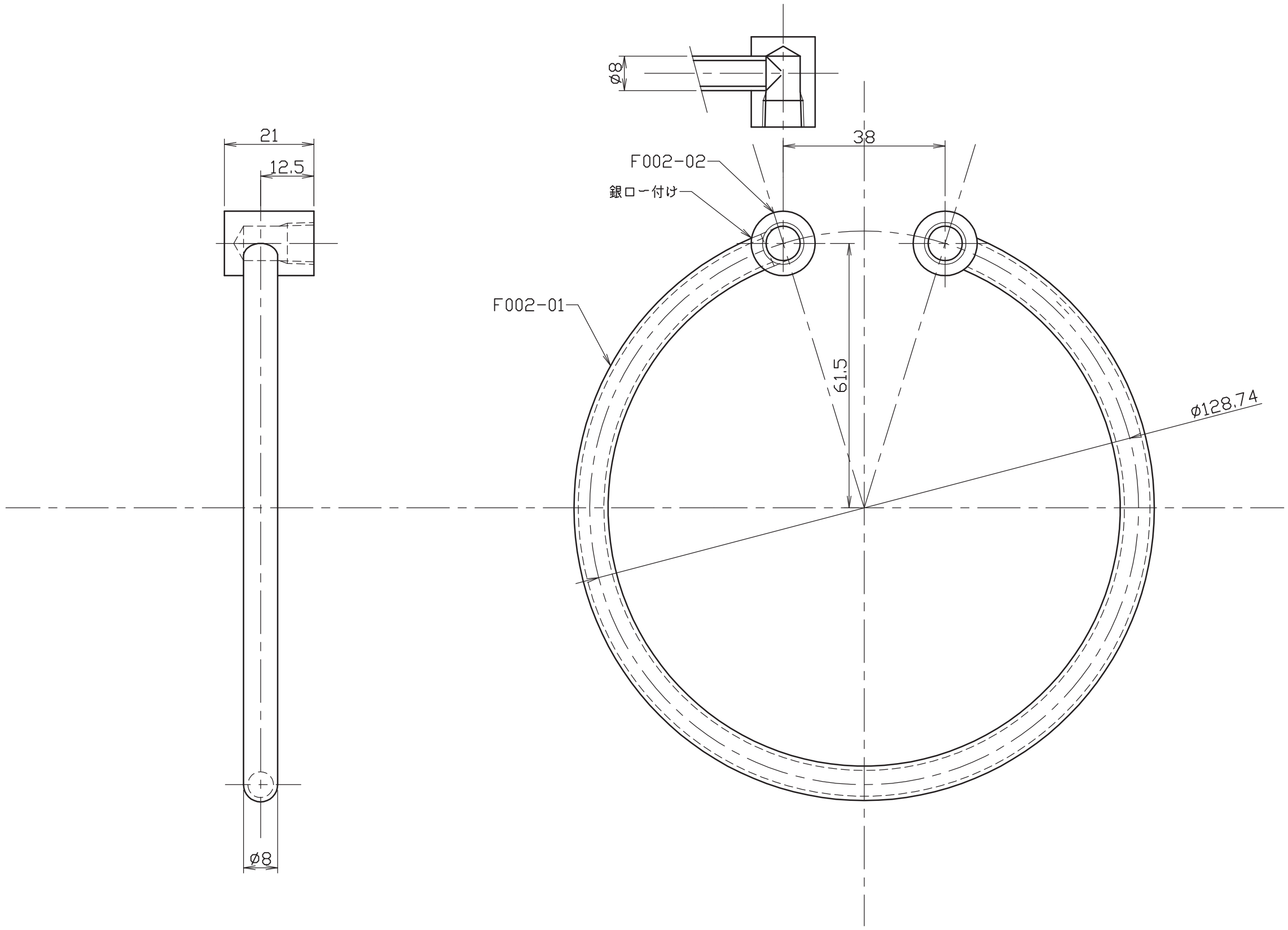

材料				処理			
					名称	水冷管	尺度 1:1
					図番	H03-B001	
版	年月日	作成	調査	変更内容		(有)フィンテック	ページ
作成	100603	jm	調査		承認		