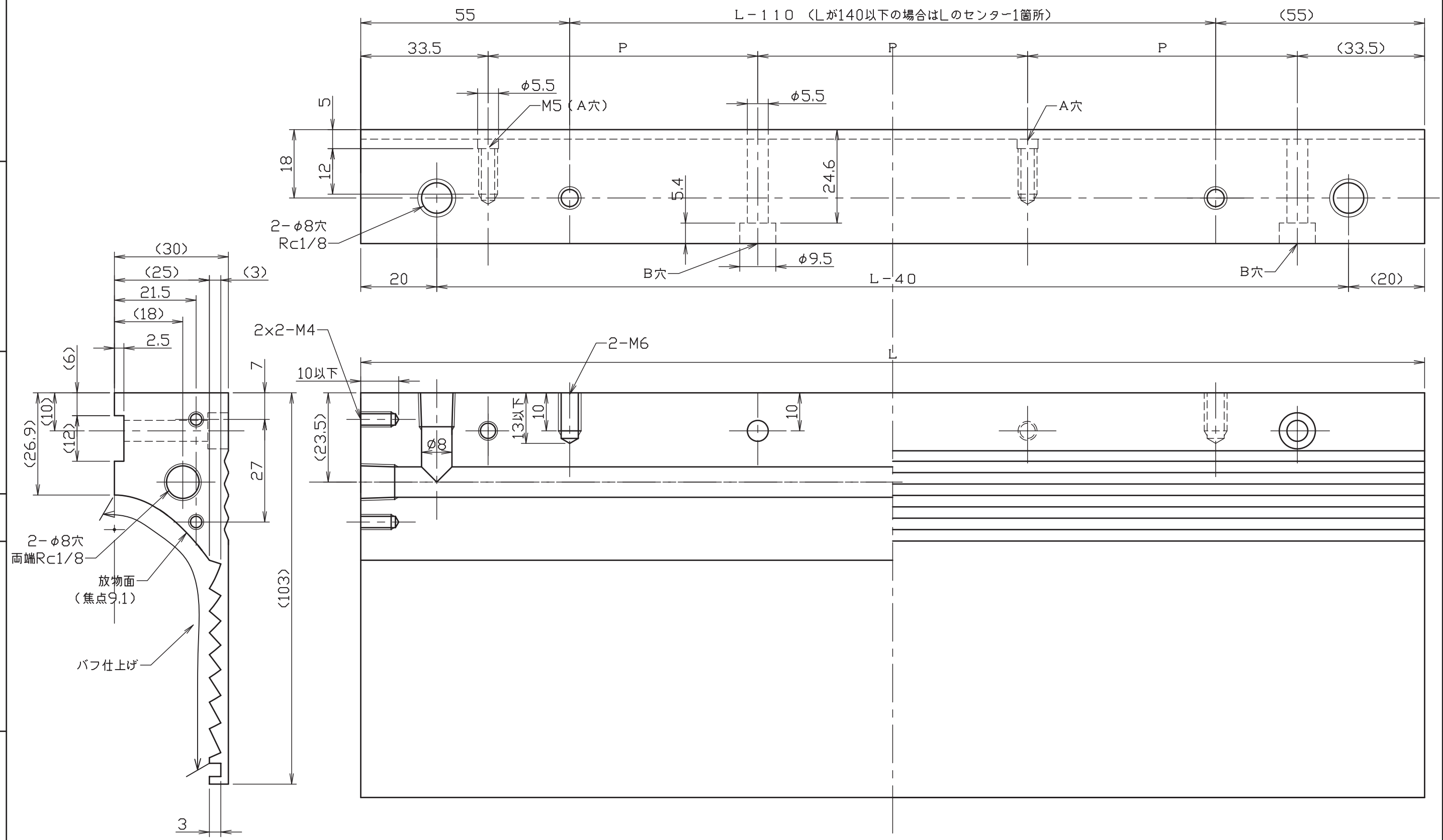

材料	C02－F011K	処理	指定部バフ仕上げ		
名称	反射鏡	尺度	1：1		
図番	N□2－F011				
版	年月日	作成	調査	変更内容	
作成	090903	jm	調査	承認	
(有)フィンテック		ページ	1/2		